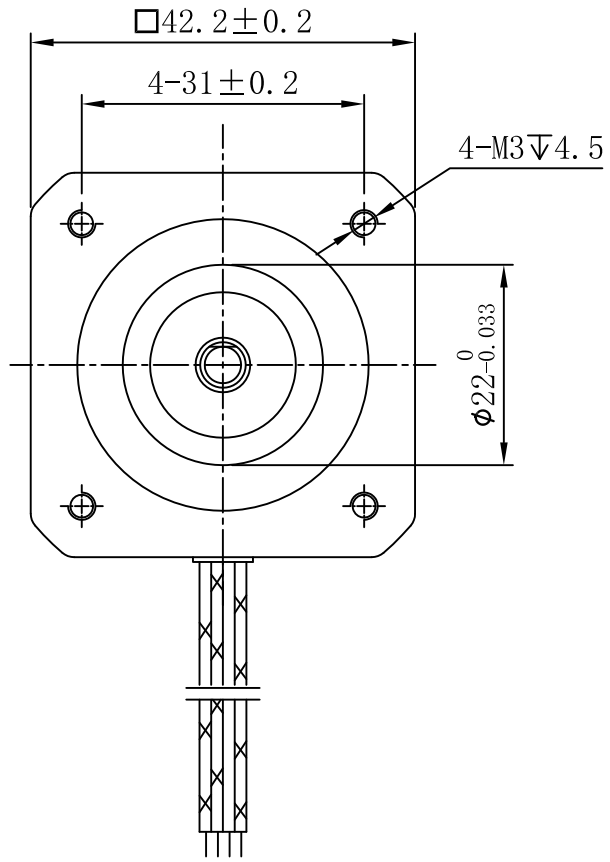

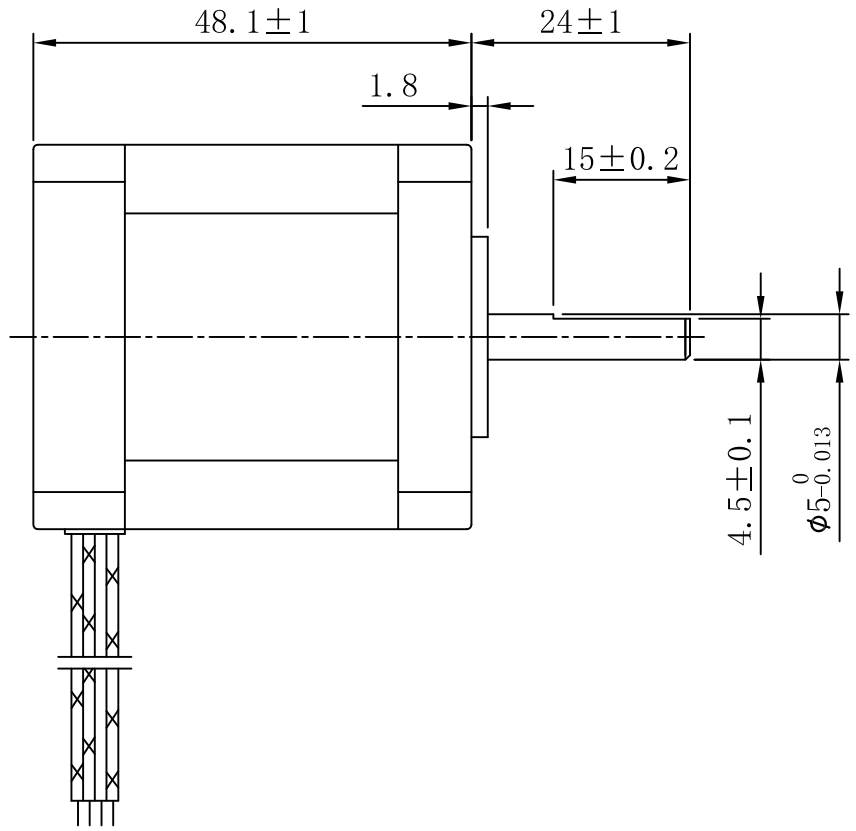

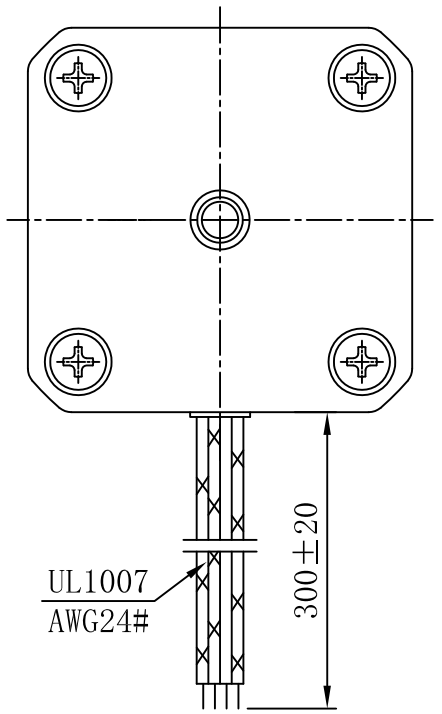

电机技术参数及接线说明

		电机接线图
相数	2	
步距角	1.8°	
相电流	2.0A	
相电阻	1.35Ω±10%	
相电感	2.9mH±20%	
保持转矩	0.48N·m	
转子惯量	≈77g·cm²	
质量	≈0.32Kg	
径向跳动(最大)	0.025mm(Load/负载 450g)	
轴向跳动(最大)	0.075mm(Load/负载 920g)	
绝缘耐压	500V A.C	
绝缘电阻	100MΩ以上/Min	
绝缘等级(UL)	B	
温升	80K以下/Max	
寿命(小时)	5000以上/Min	
使用温度范围	0℃~50℃	
使用湿度范围	20%RH~90%RH	

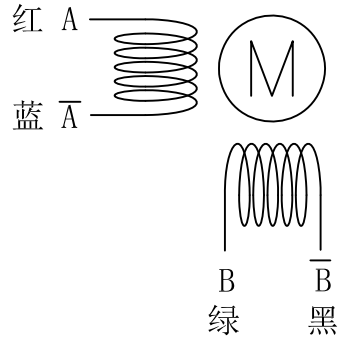

技术要求：

1. 一般线性尺寸公差按GB1804-M级；
2. 一般形位公差按GB1184-K级；
3. 线颜色与接线型号依接线图所示；
4. 材料必须符合RoHS标准；
5. 表面平整，结合处过度圆滑，电机做防锈处理。

版本	标记	更改描述	日期
设计		伍生明	2021.05.28
审核			
标准化			
批准			

料号:	161700066	表面处理:	
规格:	YK42HB47-02A	所用机型:	
名称:	步进电机	投影标识:	
材料:		单位:	mm
版本:	比例:	重量:	第 张 共 张
V0			深圳市研控自动化科技有限公司

A3